J300

VERSCHLUSSBÃœGEL MIT DURCHGANGSLOCH

Farbe:
Schwarz (RAL 9011).

Loch
Durchgangsbohrung, die durch Formung im Kunststoff hergestellt wird.

Weitere MÃ¶glichkeiten:
Keine.

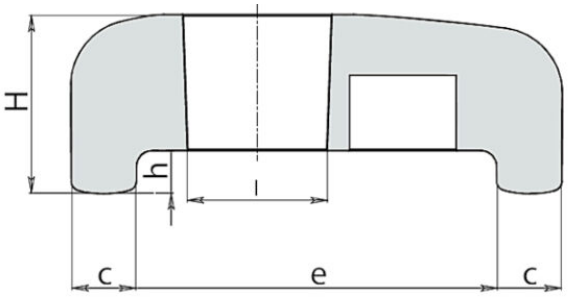

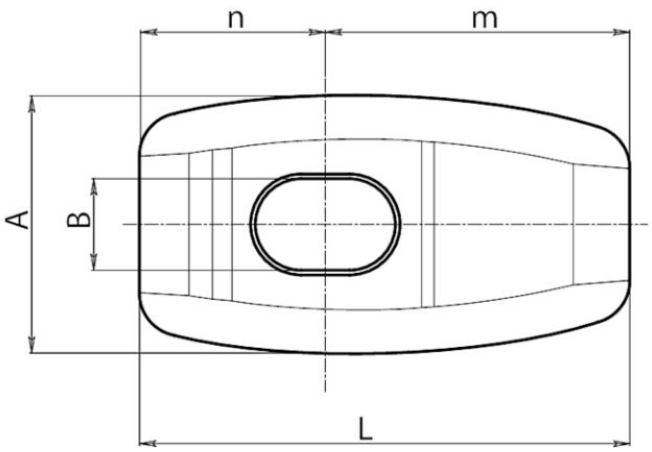

VARIANTI PRODOTTO

Codice	Art.	A	L	H	B	l	c	e	h	n	m	g	
J30046.0001	J30046.TG08.501	24	45.5	16.5	8.5	13	6	33.5	4	17	28.5	15	Aggiungi
J30068.0001	J30068.TG08.501	24	67.5	16.5	8.5	13	6	55.5	4	17.5	50	19	Aggiungi