K600

BLOCCHETTO NUMERATORE A 3 CIFRE

Liscia, con effetto lettura facilitata.

Colore:
(1) Coperchio cassa:
Nero (RAL 9011 cod. 01)
(2) Cassa:
K600: Nero (RAL 9011 cod. 01).
K602: Arancio (RAL 2004 cod. 02).
K603: Grigio (RAL 7035 cod. 13).
(3) Grano di fissa fissaggio:
K600: Brunito.
K600CIN: Naturale.
(4) Bussola di collegamento
K600: Brunita.
K600CIN: Naturale.
(5) Finestra:
Trasparente.
(6) Ghiere numerate:
Ghiera nera con numero in colore bianco.

Caratteri ghiere numerati:
Tampografati di bianco. altezza carattere circa 4 mm.

Rapporto di riduzione (GR):
Il rapporto di riduzione stabilisce che numero deve apparire sul numeratore dopo aver fatto un giro completo (360Â°). Per esempio scegliendo un rapporto di riduzione pari a 15 , dopo un giro sulla finestra si vedrÃ la cifra 015. La posizione del decimale aiuterÃ a de-moltiplicare la misura; infatti scegliendo una cifra decimale lo 015 diventa 01,5.

Posizione di lettura / montaggio (PL):
Il blocchetto numeratore puÃ² essere posizionato sull'applicazione in quattro posizioni differenti. Vi preghiamo di scegliere la piÃ¹ idonea al vostro utilizzo:
P1 = Verticale con numeri parte superiore,
P2 = Verticale con numeri in parete verticale,
P3 = Orizzontale con numeri in parete inclinata,
P4 = Orizzontale con numeri in parete verticale.

Senso di rotazione (SR):
O= incremento dei valori con rotazione Oraria
A= incremento dei valori con rotazione Anti-Oraria

Punto decimale (PD):
Il blocchetto numeratore puÃ² essere scelto anche con il punto decimale.In questo caso, avendo tre cifre la posizione decimale Ã¨ cosÃ¬ disponibile:
PD = 0 - nessun decimale indicato (000)
PD = 1 - una cifra decimale indicata (00.0)
PD = 2 - due cifre decimali indicate (0.00)

Guarnizione base cassa:
Ogni numeratore viene fornito con la guarnizione base cassa in poliuretano espanso nero. Per averne di aggiuntivi ordinare il codice K607033.

Richieste speciali:
Su richiesta puÃ² essere fornita una bussola di riduzione K605 in acciaio brunito per il foro albero: diametri disponibili: 06 - 07 - 08.
Su richiesta puÃ² essere fornito il piolino anti-rotazione con compensazione del gioco.

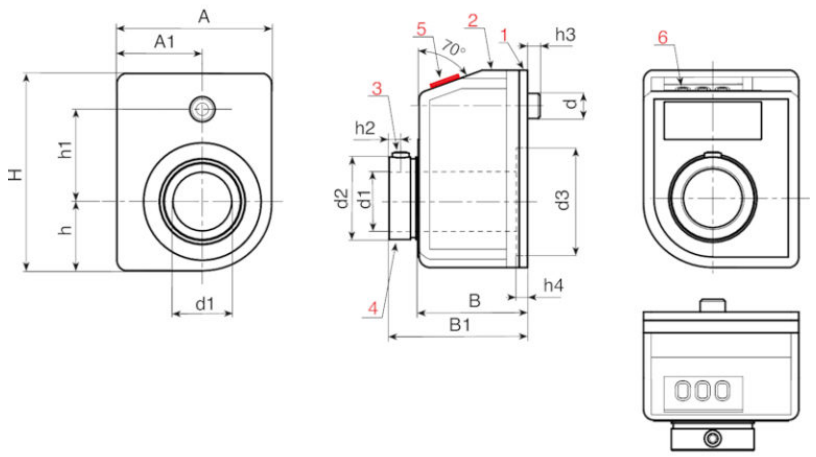

VARIANTI PRODOTTO

OPZIONI DA SPECIFICARE IN FASE DI ORDINAZIONE (GR-SR-PL-PD)

art.	H	A	h	h1	h2	h3	h4	A1	B	B1	d	d2	d3	d1 H7	GR	SR	PL	DP	g	
K600033.TD10.....	33	22	9,3	18	2,5	5	3,4	12,7	21	26	6	13,8	16	10	7/5 - 10 - 12/5 -15 -17/5 - 20 - 25 - 30 - 35-40 - 50 - 60 - 80 - 100	O-A	P1-P2-P3-P4	0-1-2	20	Aggiungi
K602033.TD10.....	33	22	9.3	18	2.5	5	3.4	12.7	21	26	6	13.8	16	10	7/5 - 10 - 12/5 -15 -17/5 - 20 - 25 - 30 - 35-40 - 50 - 60 - 80 - 100	O-A	P1-P2-P3-P4	0-1-2	20	Aggiungi

art.	H	A	h	h1	h2	h3	h4	A1	B	B1	d	d2	d3	d1 H7	GR	SR	PL	DP	g	
K603033.TD10.....	33	22	9.3	18	2.5	5	3.4	12.7	21	26	6	13.8	16	10	7/5 - 10 - 12/5 -15 -17/5 - 20 - 25 - 30 - 35-40 - 50 - 60 - 80 - 100	O-A	P1-P2-P3-P4	0-1-2	20	Aggiungi
K600033.TD10.....CIN	33	22	9.3	18	2.5	5	3.4	12.7	21	26	6	13.8	16	10	7/5 - 10 - 12/5 -15 -17/5 - 20 - 25 - 30 - 35-40 - 50 - 60 - 80 - 100	O-A	P1-P2-P3-P4	0-1-2	20	Aggiungi
K602033.TD10.....CIN	33	22	9.3	18	2.5	5	3.4	12.7	21	26	6	13.8	16	10	7/5 - 10 - 12/5 -15 -17/5 - 20 - 25 - 30 - 35-40 - 50 - 60 - 80 - 100	O-A	P1-P2-P3-P4	0-1-2	20	Aggiungi
K603033.TD10.....CIN	33	22	9.3	18	2.5	5	3.4	12.7	21	26	6	13.8	16	10	7/5 - 10 - 12/5 -15 -17/5 - 20 - 25 - 30 - 35-40 - 50 - 60 - 80 - 100	O-A	P1-P2-P3-P4	0-1-2	20	Aggiungi