P821

PIEDINO DI APPOGGIO E SPINTA PIENO CON BASE ANTISCIVOLO

Colore:
Nero (RAL 9011).

Inserti:
Stelo filettato con snodo sferico in acciaio zincato, (tolleranza filetto 6g); con fresatura per chiave di regolazione.

Base antiscivolo:
Base antiscivolo in gomma termoplastica SBS 75 Shore, solo di colore nero RAL 9011. Montata a pressione.

Richieste speciali:
Su richiesta e per quantitÃ gli inserti possono essere forniti con lunghezze a richiesta.
Su richiesta e per quantitÃ gli inserti possono essere forniti in materiale diverso.
Su richiesta e per quantitÃ il piede puÃ² essere fornito in colore Arancio (RAL 2004).

Note: La base del piedino P821 puÃ² essere usata in combinazione con altre impugnature di manovra per avere una superficie di chiusura o spinta maggiore.

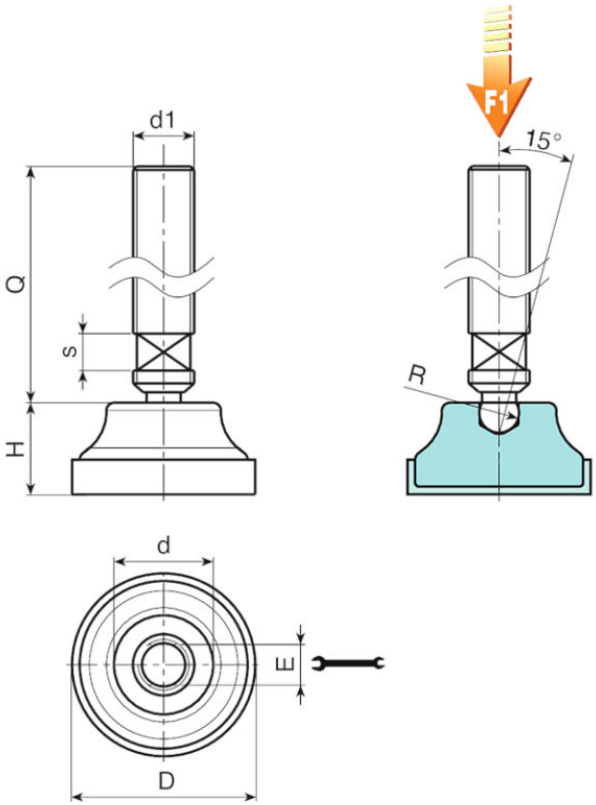

VARIANTI PRODOTTO

Codice	Art.	D	H	d	E	s	R	d16g	Q	g	F1 (kN)	
-	P821019.TM08X5001	21	12	13	6	6	6.1	M8	50	21	4	Aggiungi
-	P821019.TM08X9001	21	12	13	6	6	6.1	M8	90	33	4	Aggiungi
-	P821022.TM08X5001	24	13	15	6	6	6.1	M8	50	22	4	Aggiungi
-	P821022.TM08X9001	24	13	15	6	6	6.1	M8	90	34	4	Aggiungi
-	P821022.TM10X5001	24	13	15	8	6	7.8	M10	50	32	4	Aggiungi
-	P821022.TM10X9001	24	13	15	8	6	7.8	M10	90	51	4	Aggiungi
-	P821026.TM08X5001	28	14.5	18	6	6	6.1	M8	50	26	4	Aggiungi
-	P821026.TM08X9001	28	14.5	18	6	6	6.1	M8	90	38	4	Aggiungi
-	P821026.TM10X5001	28	14.5	18	8	6	7.8	M10	50	36	4	Aggiungi
-	P821026.TM10X9001	28	14.5	18	8	6	7.8	M10	90	55	4	Aggiungi
-	P821026.TM12X5001	28	14.5	18	10	6	9.4	M12	50	48	4	Aggiungi
-	P821026.TM12X9001	28	14.5	18	10	6	9.4	M12	90	75	4	Aggiungi